Bennes

Que ce soit sur chantier, dans l'aménagement de jardins et d'espaces verts ou dans les champs d'application communaux : Les différents types de benne sont conçus pour des exigences différentes et vous offrent exactement les qualités requises.

Benne à déversement frontal
La benne à déversement frontal est idéale lorsque beaucoup de matériau doit être transporté en peu de temps.
- Pour de gros volumes de matériaux jusqu'à 4,75 m^3
- Centre de gravité plus bas et faible hauteur de déversement
- Solution économique

Benne à haut déversement
Si des différences de hauteur doivent être compensées lors du déversement du matériau, la benne à déversement haut est le choix idéal.
- Convient à la perfection au chargement de container
- Hauteur de déversement jusqu'à 1,8 m
- Utilisation flexible, déversement frontal ou haut

Gyrabenne
Le gyrabenne amène le matériel exactement là où il faut grâce à un déversement continu à 180°, idéal en cas de place réduite.
- Nivelage lors de transports de liquides sur des pentes
- Orientation 2 x 90 ° à gauche et à droite
- Remblayage latéral possible

Autres modèles de bennes
Nombreux sont les domaines d'application qui requièrent une hauteur de déversement réduite. Précisément pour ce domaine d'application, il existe pour les modèles 2001 et 3001 des bennes particulières. Pour le transport de gros volumes de matériaux, une benne pour matériaux légers est recommandée, elle est disponible pour le 4001speed.

Dispositif d'auto-chargement
Remplir rapidement la benne avec beaucoup de matériaux et ce sans aucune autre machine.
- Pour le levage de matériel d'un poids allant jusqu'à 300 kg
- Bras et godet de chargement peuvent être commandés indépendamment l'un de l'autre

Transmission hydrostatique

Il suffit de s'asseoir et de conduire : avec les quatre roues motrices hydrostatiques, l'opérateur peut se concentrer sur son travail sans changement de vitesses fréquent. Idéale pour les parcs de location ou en cas de changement fréquent de conducteur.

- Commande ultra simple, puisqu'il n'y a plus de changement de vitesses fréquente
- Force de traction constante et aucune baisse de la force de traction lors de l'accélération continue de 0 à la vitesse maximale
- Passage sans à-coup entre la marche avant et arrière via une décélération contrôlée de la transmission hydrostatique
- Effet de freinage hydrostatique, dès que le pied est levé de la pédale d'accélérateur
- Translation quasiment sans usure pour des coûts d'entretien- et de service réduits

Via un arbre à cardan, les deux ponts sont entraînés par le moteur hydraulique central.

Translation Twin Lock

En cas d'irrégularités trop fortes, une roue perd facilement l'adhérence au sol et patine. La translation à quatre roues motrices Twin Lock de Wacker Neuson réagit rapidement : comme chacune des quatre roues disposent d'un propre moteur hydraulique, la force est toujours distribuée de manière idéale.

- Translation à quatre roues motrices via un moteur hydraulique propre
- Entretien facile et économie de coûts, puisqu'aucune vidange de l'huile et du liquide de freins n'est nécessaire

Articulation oscillante

Inégalités de terrain avec des bosses, petites pentes ou espaces étroits sont à l'ordre du jour lors de nombreuses interventions. C'est la raison pour laquelle tous les dumpers sur pneus de Wacker Neuson sont dotés d'une articulation oscillante.

- Excellentes performances en tout-terrain, même chargé
- En fonction du modèle, direction par articulation oscillante jusqu'à max. 37°/15°
- Contact avec le sol idéal et excellente traction

Contact avec le sol permanent même en position inclinée.

Dimensions

DUMPERS SUR PNEUS

	GÉNÉRALITÉS	UNITÉ	1001 Benne à haut déversement	1001 étroit	1501 Benne à haut déversement	1501 Gyrabenne	1601 Benne à haut déversement	1601 Gyrabenne	1601 Benne à déversement frontal	2001 Gyrabenne	2001 Dispositif d'auto-chargement	2001 benne basse
A	**Longueur totale**	mm	3 080		3 300	3 220	3 300	3 220	3 310	3 420	3 530	3 420
B	**Empattement**	mm	1 500		1 650	1 700	1 650	1 700		1 800	1 800	
C	**Déport arrière** dispositif de traction inclus	mm	810		810		810			880	880	
D	**Point de pivot benne à déversement haut**	mm	740/1 825		820/1 885	–	820/1 885	–		–	–	
E	**Largeur de déversement**	mm	510		400	280	400	280	370	350	–	
F	**Largeur du véhicule**	mm	1 180	990	1 305		1 305			1 485	1 485	
G	**Largeur de la benne**	mm	1 130	990	1 200	1 260	1 200	1 260	1 300	1 470	1 470	
H	**Hauteur totale ROPS**	mm	2 580		2 550		2 550			2 650	2 650	
I	**Hauteur ROPS** incliné	mm	1 850		1 960		1 960			1 850	1 850	
J	**Hauteur de la cabine**	mm	–		–		–			–	–	
K	**Hauteur bord de déversement** benne inclinée	mm	465/1 560	465/1 140	370/1 450	680	370/1 450	680	360	1 090	1 090	–
I	**Hauteur benne** inclinée	mm	1 770/ 2 860	1 770/ 2 440	1 895/ 2 975	2 250	1 895/ 2 975	2 250	1 970	3 000	3 000	2 550
M	**Hauteur benne** non inclinée	mm	1 230		1 345	1 300	1 345	1 300	1 345	1 400	1 400	
N	**Largeur de déversement** latérale	mm	–		–	100	–	100	–	180	180	
O	**Garde au sol**	mm	270		260		260			380	380	

DUMPERS SUR PNEUS

	GÉNÉRALITÉS	UNITÉ	3001 Gyrabenne	3001 Benne à déversement frontal	3001 benne basse	4001 Gyrabenne	DW50 Gyrabenne	DW60 Gyrabenne	DW60 Benne à déversement frontal	DW90 Gyrabenne 3m	DW90 Benne à déversement frontal	DW100 Benne à déversement frontal
A	**Longueur totale**	mm	4 140	3 980	4 140	4 200	4 495	4 935 (4 770*)	4 575	5 185	4 760	4 760
B	**Empattement**	mm	1 960			1 960	2 140	2 485		2 700	2 700	2 700
C	**Déport arrière** dispositif de traction inclus	mm	1 160			1 215	1 230	1 290		1 290	1 290	1 290
D	**Point de pivot benne à déversement haut**	mm	–			–	–	–		–	–	–
E	**Largeur de déversement**	mm	600	577	600	600	630	505 (490*)	610	480	555	555
F	**Largeur du véhicule**	mm	1 785			1 795	1 915	2 250		2 465	2 465	2 465
G	**Largeur de la benne**	mm	1 775	1 860	1 775	1 740	1 910	2 090	2 330	2 275	2 495	2 490
H	**Hauteur totale ROPS**	mm	2 670			2 700	2 815	3 110		3 355	3 165	3 355
I	**Hauteur ROPS** incliné	mm	1 870			1 930	2 030	2 300		2 545	2 355	2 545
J	**Hauteur de la cabine**	mm	2 610		–	–	–	2 998		3 245	3 055	3 245
K	**Hauteur bord de déversement** benne inclinée	mm	1 020	260	1 020	1 030	1 160	1 080 / 1 175**	460	1 170	495	495
I	**Hauteur benne** inclinée	mm	3 125	2 220		3 200	3 620	3 525	2 490	3 865	2 755	2 765
M	**Hauteur benne** non inclinée	mm	1 475			1 500	1 790	1 905	1 815	2 120	1 950	2 040
N	**Largeur de déversement** latérale	mm	245	–	245	270	260	115 / 100**	–	190	–	–
O	**Garde au sol**	mm	280			300	370	369		406	406	406
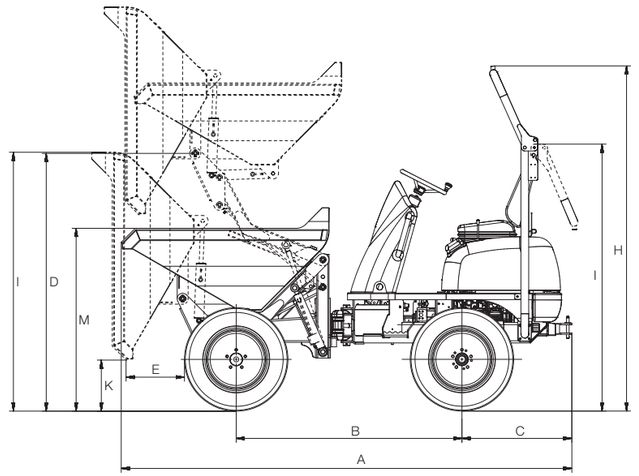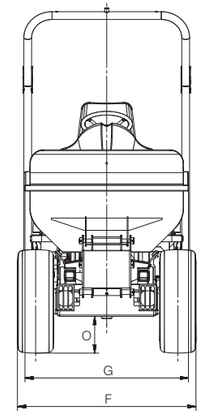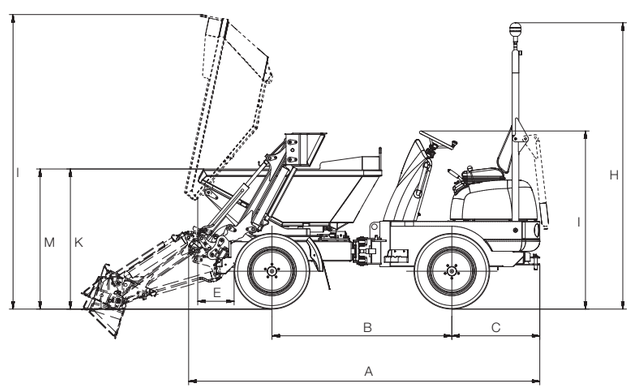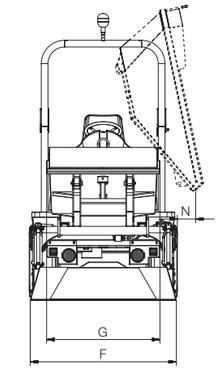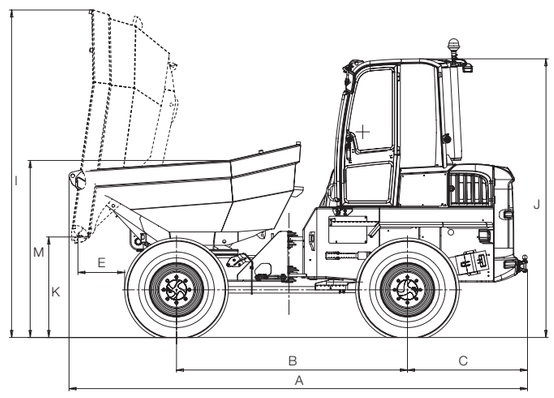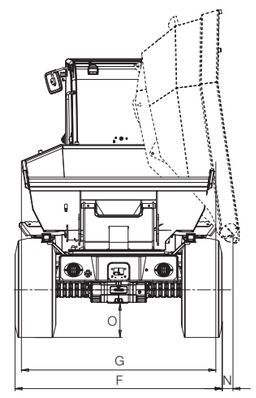
* Pour gyrabenne 3 m (Suisse) ** Variante Power